# ECV 160-400

## *ILMAMÄÄRÄÄ MITTAAVA SÄÄTÖPELTI*



**Yleiset käyttökohteet:**
Esim. laminaarikaappien poistoissa, imupöydissä ja kohdepoistoissa.

ECV 160-400 on virta- tai jänniteohjattava säätöpelti. ECV koostuu moottorisäätöpellistä ja nopeusanturista. ECV on tarkoitettu säätämään ilmanmäärää säätimen AVC 90 avulla.

# TEKNISET TIEDOT

| | |
|---|---|
| Käyttöjännite | 24 VAC ±15%, 50-60 Hz |
| Tehonkulutus | 5 VA |
| Tuloviesti | 4-20 mA tai 0-10 VDC |
| Lähtöviesti (läpän asento) | 4-20 mA |
| Lähtöviesti (ilmannopeus) | 4-20 mA (0-11 m/s) |
| Toiminta-aika | 3 sek. |
| Kanavamitat | Halk. 160/200/250/315 ja 400mm |
| Materiaali | Galvanoitu teräs |
| Kotelointi | Pulverimaalattu teräs, IP 40 |

# TOIMINTAKUVAUS

ECV-säätöpelti koostuu moottorista, peltiosasta ja nopeusanturista. Säätöpeltiä käytetään yhdessä säätimen AVC 90 kanssa.

**MITOITUS [mm]**

| | | |
|---|---|---|
| ECV 160 | L=450 | D=160 |
| ECV 200 | L=450 | D=200 |
| ECV 250 | L=450 | D=250 |
| ECV 315 | L=500 | D=315 |
| ECV 400 | L=550 | D=400 |

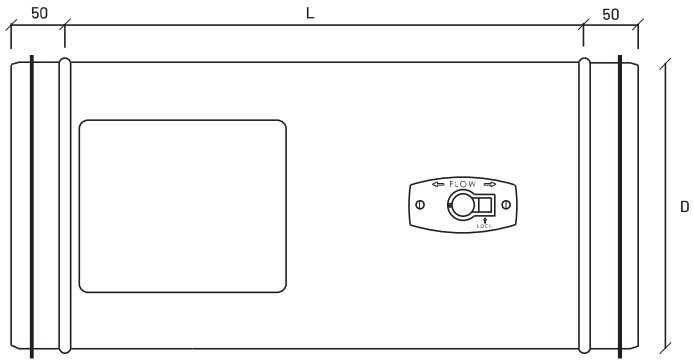


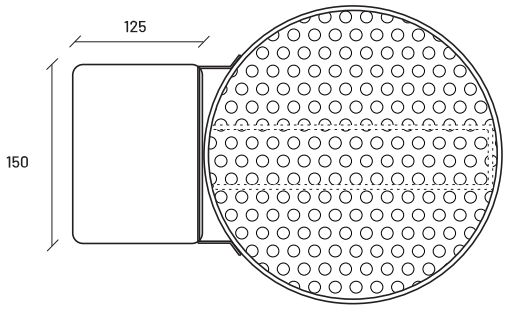


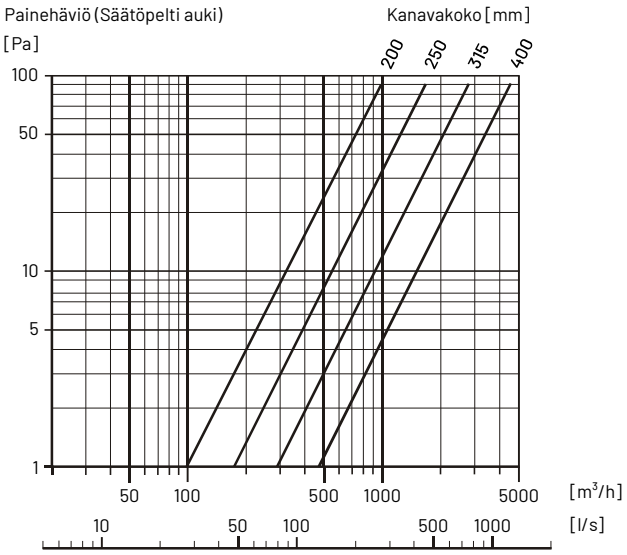


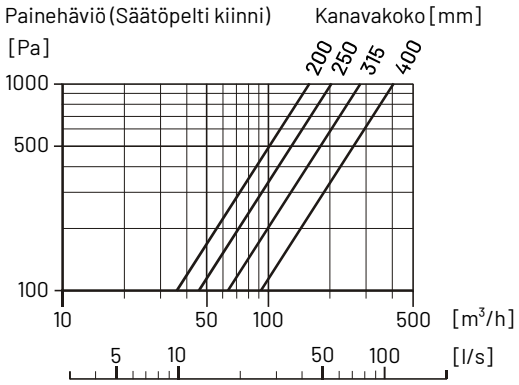


# KYTKENTÄKAAVIO

